Perni di sollevamento autobloccanti

con impugnatura a T, acciaio INOX

PERNO
Acciaio INOXNI AISI 630 **NI**
Temprato per precipitazione

IMPUGNATURA
Alluminio anodizzato in colore nero.

PULSANTE
Alluminio anodizzato in colore rosso.

MOLLA
Acciaio INOX.

CARATTERISTICHE E APPLICAZIONI
I perni di sollevamento GN 1131 con impugnatura a T trovano impiego ad esempio per il sollevamento e il trasporto manuali di dispositivi e utensili.
Premendo il pulsante rosso si liberano le sfere di bloccaggio, consentendo di inserire o estrarre il perno di sollevamento dal foro sul pezzo da sollevare. Fori di fissaggio d1 H11 sono sufficienti per utilizzare i perni di sollevamento in sicurezza. Sono anche disponibili le bussole di fissaggio GN 1132.
I perni di sollevamento GN 1131 sono concepiti soltanto per il sollevamento, la movimentazione e il trasporto manuali e non devono essere utilizzati come punti di attacco su apparecchiature di sollevamento o gru.



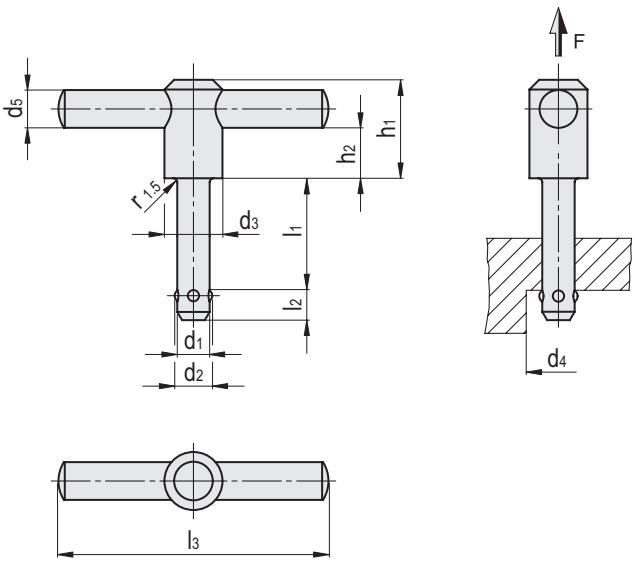

Codice	Descrizione	d1 -0.04 -0.08	d2	d3	d4 min.	d5	h1	h2	l1 +0.6	l2 ±0.5	l3	Carico nominale F [N]	⚖
GN.74691	GN 1131-8-35-NI	8	9.35	21.5	9.85	14	36	18.7	35	8.75	100	500	141
GN.74692	GN 1131-10-50-NI	10	11.7	21.5	12.2	14	36	18.7	50	10.1	100	500	159
GN.74693	GN 1131-12-50-NI	12	14.2	21.5	14.7	14	36	18.7	50	10.9	100	500	177

Proprietà dei modelli riservata ai termini di legge. Disegni e immagini non riproducibili se non citando la fonte.